ՀԱՅԱՍՏԱՆԻ ՀԱՆՐԱՊԵՏՈՒԹՅՈՒՆ
ԳԵՂԱՐՔՈՒՆԻՔԻ ՄԱՐԶ ՄԱՐՏՈՒՆՈՒ ՀԱՄԱՅՆՔԱՊԵՏԱՐԱՆ
ՎԱՐԴԵՆԻԿ ԲՆԱԿԱՎԱՅՐԻ ՎԱՐՉԱԿԱՆ ՂԵԿԱՎԱՐ

ՀՀ Գեղարքունիքի մարզ, Մարտունի համայնք,
Վարդենիկ բնակավայր Կ.Շահինյան փողոց 83
Էլ. փոստ՝ vardenikgp@mail.ru

№ 108.
«15» հունիս 2023թ.

ՄԱՐՏՈՒՆԻ ՀԱՄԱՅՆՔԻ ՂԵԿԱՎԱՐ
ՊԱՐՈՆ Հ.ՀՈՎԵՅԱՆԻՆ

Հարգելի՛ պարոն Հովեյան,

Վարդենիկ բնակավայրի բնակիչ Աշոտ Դրոյի Ալոյանը դիմել է վարչական ղեկավարին՝ իր ընտանիքին համատեղ սեփականության իրավունքով պատկանող, 05-085-0109-0002 կադաստրային ծածկագրով, բնակելի կառուցապատման հողամասում ինքնակամ կառուցված շինությունը օրինականացնելու խնդրանքով :

Խնդրում եմ գործին տալ համապատասխան ընթացք:

Կից ներկայացնում եմ բնակչի դիմումը և համապատասխան փաստաթղթերը:

ՎԱՐԴԵՆԻԿ ԲՆԱԿԱՎԱՅՐԻ ՎԱՐՉԱԿԱՆ ՂԵԿԱՎԱՐ՝ ***Ա. ԱՎԵՏԻՍՅԱՆ***

Կատարող՝ առաջին կարգի մասնագետ
Գոհար Ավետիսյան
Հեռ. 077548617

Հ. Հ. Գնչարյանի անվան
Սարգսյան համալսարանի շենքերը
Հ. Հովհաննիսյանը
Սարգսյանի բնակարանի բնակիչ
Աշոտ Յուրի Ավագյանից

Գրություն

2010 թվականի մեկ համարով անշարժագույքի գրանցման
ստացական 08-088-0109-0002 գույքագրման հանձնագրում
գրանցված հողամասում ոչ մի կերպ հնարավոր չէ:
բնակարան ոչ օրինականացնել ապա:

Գրեցի Աշոտ Ավագյան
Ավագյան Ավագյան
Արզուման Ավագյան
Աստղիկ Արզուման

«13» հունվար 2023թ.

Դատարան

վայրը

ԱՐՁԱՆԳՐՈՒԹՅՈՒՆ ԹԻՎ _____

ՎԱՐՉԱԿԱՆ ԻՐԱՎԱԽԱԽՏՄԱՆ ՎԵՐԱԲԵՐՅԱԼ

Ես Դեր. Ցեղարքովի Դավիթ Նազարեթի Համբարձումյանը
/արձանագրություն կազմողի անունը, հայրանունը, ազգանունը, պաշտոնը/
Վարչական բեռնվածության ատյանի Ճանաչողական
գործերի Դատական նստավայրի

Արձանագրեցի, որ Վարչական բեռնվածության դեմքի Աշոտ Յուրի Վլասյանը
Արարքի էությունը, վարչական իրավախախտումների վերաբերյալ 22 օրենսգրքի համապատասխան հոդվածը
իր գործողությունը արտահայտվել է 05-085-0109-0002 ճան. հասցեում
կատարվել է ինքնաշեմ շինություն, համաձայնագիրն
անհարգելի խոչընդոտելու վերաբերյալ 22 հոդվածի 1ին մասի
2րդ մաս

Վարչական իրավախախտման համար պատասխանատու է
Աշոտ Յուրի Վլասյան, ծնված 24.01.1956թ.
/իրավախախտում կատարած անձի անունը, հայրանունը, ազգանունը, ծննդյան ամսաթիվը/
Վարչական բեռնվածության 13ի 3ի.
/հասցեն, աշխատանքի վայրը, պաշտոնը/
Անձ. թուղթ 014723191, տրված 10.03.2022թ., 043ի կողմից
/անձնագրային տվյալները/

Արձանագրությունը կազմեց ավագ. ճանաչողական տեսչի Մկրտչյան
/պաշտոնը, անունը, ազգանունը/ /ստորագրությունը/

Իրավախախտում կատարած անձը Աշոտ Յուրի Վլասյան.
/անունը, հայրանունը, ազգանունը/ /ստորագրությունը/

/ստորագրությունից հրաժարվելու դեպքում նշել շարժառիթները/

/կից ներկայացվող փաստաթղթերի ցանկ/

Վկաներ _____

/անունը, հայրանունը, ազգանունը, հասցեն, ստորագրությունը/

Իրավախախտում կատարած անձի համառոտ բացատրությունը

օրենքի խախտումը ընդունում եմ և զղջում եմ

Աշոտ Յուրի Վլասյան

/անունը, հայրանունը, ազգանունը/ /ստորագրությունը/

Արձանագրությունը կազմված է 2 օրինակից ,

Ստացա արձանագրության 1 /մեկ /օրինակը Սրբուհի Տիգրանի Աբրահամյան

/իրավախախտում կատարած անձի անունը, ազգանունը, ամսաթիվ/

13.06.2023թ.

Ծանոթություն

«Վարչական իրավախախտումների վերաբերյալ» << օրենսգրքի 267 հոդվածի համաձայն՝ վարչական պատասխանատվության ենթարկվող անձը իրավունք ունի ծանոթանալու գործի նյութերին, բացատրություններ տալու, ապացույցներ ներկայացնելու, միջնորդություններ հարուցելու, գործի քննության ընթացքում օգտվելու փաստաբանի իրավաբանական օգնությունից, ելույթ ունենալու մայրենի լեզվով և օգտվելու թարգմանի ծառայություններից, եթե չի տիրապետում այն լեզվին, որով տարվում է վարույթը, գանգատարկելու գործով որոշումը: Վարչական իրավախախտման վերաբերյալ գործը քննվում է վարչական պատասխանատվության ենթարկվող անձի ներկայությամբ: Գործը կարող է այդ անձի բացակայությամբ քննվել միայն այն դեպքերում, երբ տվյալներ կան գործի քննության տեղի և ժամանակի մասին նրան ժամանակին ծանուցելու վերաբերյալ և եթե նրանից միջնորդություն չի ստացվել գործի քննությունը հետաձգելու մասին:

ԵԶՐԱԿԱՑՈՒԹՅՈՒՆ

Վարդենիկ բնակավայրի բնակիչ Աշոտ Դրոյի Ալոյանի դիմումի հիման վրա կատարվեց տեղանքի ուսումնասիրություն Վարդենիկ բնակավայրի 13-րդ փողոց, 3 / ծածկագիր՝ 05-085-0109-0002/ հասցեում: Ուսումնասիրության արդյունքում պարզվեց, որ այդ տարածքում Աշոտ Դրոյի Ալոյանի ընտանիքին համատեղ սեփականության իրավունքով պատկանող հողամասի վրա ինքնակամ կառուցված բնակելի տունը չի խախտում այլ անձանց իրավունքները և օրենքով պահպանվող շահերը, վտանգ չի սպառնում քաղաքացիների կյանքին ու առողջությանը: Կառուցված չէ ինժեներատրանսպորտային օբյեկտների օտարման կամ անվտանգության գոտիներում, կառուցված չէ քաղաքաշինական նորմերի և կանոնների էական խախտմամբ, չի առաջացնում հարկադիր սերվիտուտ պահանջելու իրավունք:

Վարդենիկի վարչական ղեկավար՝ Ա.Ավետիսյան

Առաջատար մասնագետ՝ Մ.Մելքոնյան

13.06.2023 թ.

ԵԶՐԱԿԱՑՈՒԹՅՈՒՆ

ՀՀ Գեղարքունիքի մարզի, Մարտունի համայնքի, Վարդենիկ բնակավայրի 13-րդ փողոց, 3 հասցեում գտնվող Աշոտ Դրոյի Ալոյանին համատեղ սեփականության իրավունքով պատկանող 05-085-0109-0002 կադաստրային ծածկագրով հողամասում ինքնակամ կառուցված շինության օրինականացմանը տալիս եմ դրական եզրակացություն:

Վարդենիկի վարչական ղեկավար՝ Ա.Ավետիսյան

13.06.2023 թ.

ՆԱԽԱԳԻԾ

N ----- ---.----.2023թ.

ՀԱՅԱՍՏԱՆԻ ՀԱՆՐԱՊԵՏՈՒԹՅԱՆ ԳԵՂԱՐՔՈՒՆԻՔԻ ՄԱՐԶԻ ՄԱՐՏՈՒՆԻ ՀԱՄԱՅՆՔԻ ՎԱՐԴԵՆԻԿ ԲՆԱԿԱՎԱՅՐԻ 13 ՓՈՂՈՑ 3 ՀԱՍՑԵՈՒՄ ԳՏՆՎՈՂ 05-085-0109-0002 ԿԱԴԱՍՏՐԱՅԻՆ ԾԱԾԿԱԳՐՈՎ ՀՈՂԱՄԱՍՈՒՄ ԻՆՔՆԱԿԱՄ ԿԱՌՈՒՑՎԱԾ ՇԻՆՈՒԹՅՈՒՆՆԵՐՆ ՕՐԻՆԱԿԱՆԱՑՆԵԼՈՒ ՄԱՍԻՆ

Ղեկավարվելով ՀՀ քաղաքացիական օրենսգրքի 188-րդ հոդվածի դրույթներով,16.12.2021թ. ՀՕ 397-Ն օրենքի 2-րդ հոդվածի 2-րդ մասի «Անշարժ գույքի հարկով հարկման նպատակով անշարժ գույքի շուկայական արժեքին մոտարկված կադաստրային գնահատման կարգը սահմանելու մասին» ՀՀ օրենքով, հիմք ընդունելով «Ինքնակամ կառույցների օրինականացման և տնօրինման կարգը հաստատելու մասին» ՀՀ կառավարության 2006 թվականի մայիսի 18-ի թիվ 912-Ն որոշումը, ՀՀ կառավարության 2020 թվականի հունիսի 4-ի N1023-Ն որոշումը, նկատի ունենալով, որ կառույցների պահպանումը չի խախտում այլ անձանց իրավունքները և օրենքով պահպանվող շահերը կամ վտանգ չի սպառնում քաղաքացիների կյանքին ու առողջությանը, դրանք կառուցված չեն ինժեներատրանսպորտային օբյեկտների օտարման կամ անվտանգության գոտիներում, կառուցված չեն քաղաքաշինական նորմերի ու կանոնների էական խախտումներով, չեն առաջացնում հարկադիր սերվիտուտ պահանջելու իրավունք, ինչպես նաև հիմք ընդունելով Վարդենիկ բնակավայրի բնակի Աշոտ Դրոյի Ալոյանի, Սոնյա Ավետիքի Ալոյանի, Անժելա Աշոտի Աբրոյանի և Արտյոմիկ Աշոտի Ալոյանի 12.06.2023 թվականի դիմումը ինքնակամ կառուցված շինություններն օրինականացման վերաբերյալ՝

Ո Ր Ո Շ Ո Ւ Մ Ե Մ՝

1. Հայաստանի Հանրապետության Գեղարքունիքի մարզի Մարտունի համայնքի Վարդենիկ բնակավայրի 13-րդ փողոց 3 հասցեում գտնվող, Աշոտ Դրոյի Ալոյանին (ծնվ. 24.01.1956 թ.), Սոնյա Ավետիքի Ալոյանին (ծնվ. 28.10.1955 թ.), Անժելա Աշոտի Աբրոյանին (ծնվ. 16.02.1978 թ.) և Արտյոմիկ Աշոտի Ալոյանին (ծնվ. 10.09.1979 թ.) համատեղ սեփականության իրավունքով պատկանող 05-085-0109-0002 կադաստրային ծածկագրով, 0.1197 հա փաստացի օգտագործվող բնակելի կառուցապատման հողամասի վրա ինքնակամ կառուցված 158.175 քմ արտաքին մակերեսով բնակելի տունը (ներքին մակերեսը՝ 127.88 քմ, կառուցված՝ 2010 թ.) և 49.08 քմ ինքնակամ կառուցված կիսանկուղը (կառուցված՝ 2010 թ.) ճանաչել օրինական:
2. Օրինականացման համար հիմք ընդունել լիցենզավորված չափագրողի կողմից ներկայացված հատակագիծը:
3. Առկա է ՀՀ Կադաստրի կոմիտեի կողմից տրամադրված հաշվառման (չափագրման) տվյալների մուտքագրման տեղեկանքը (չափագրման տվյալների ծածկագիրն է՝ 2023JGVJLV):

4. Ինքնակամ կառույցի օրինականացման վճարը կազմում է՝

բնակելի տան համար՝ 158.175x10000x0.0874=138244 (հարյուր երեսունութ հազար, երկու հարյուր քառասունչորս) ՀՀ դրամ.
կիսանկուղի համար՝ 49.08x10000x0.0874=42895 (քառասուներկու հազար ութ հարյուր ինսունհինգ) ՀՀ դրամ

Ընդհամենը՝ 181140 (հարյուր ութսունմեկ հազար, հարյուր քառասուն) ՀՀ դրամ

5. Սույն որոշման ընդունման օրվանից օրինականացման համար սահմանված վճարները 60-օրյա ժամկետում չվճարելու դեպքում որոշումը համարել ուժը կորցրած:
6. Ինքնակամ կառույցներին տալ ՀՀ Գեղարքունիքի մարզ, Մարտունի համայնք, Վարդենիկ բնակավայր ,13 փողոց, 3 հասցեն:
7. Սույն որոշումից բխող գույքային իրավունքները ենթակա են գրանցման ՀՀ կադաստրի կոմիտեի կողմից:
8. Սույն որոշումն ուժի մեջ է մտնում հրապարակմանը հաջորդող օրվանից:

ՎԱՐԴԵՆԻԿ ԲՆԱԿԱՎԱՅՐԻ

ՎԱՐՉԱԿԱՆ ՂԵԿԱՎԱՐ՝ **Ա.ԱՎԵՏԻՍՅԱՆ**

Կադաստրի
կոմիտե

ՀԱԾՎԱՌՄԱՆ (ՉԱՓԱԳՐՄԱՆ) ՏՎՅԱԼՆԵՐԻ ՄՈՒՏՔԱԳՐՄԱՆ ՏԵՂԵԿԱՆՔ

1. Սեփականատեր(ա.ա.հ)
ԱԾՈՏ ԱԼՈՅԱՆ ԴՐՈՅԻ

2. Հասցե
Մարզ Գեղարքունիք, համայնք Մարտունի գյուղ Վարդենիկ 3-րդ փողոց 92

3. Հիմնական միավոր
05-085-0109-0002 Մարտունի համայնք Վարդենիկ բնակավայր 13-րդ փող3

4.Չափագրված հողամասի
Կադաստրային ծածկագիր- 05-085-0109-0002

5. Որակավորում ունեցող անձ(ա.ա.հ)
ՀՐԱՉԻԿ ԹԱՌՓՈՇՅԱՆ ՎԻԿՏՈՐԻԱՅԻ

6. Որակավորման վկայականի համար, տրման ամիս, ամսաթիվ
0352 2015-12-30

7. Չափագրման տվյալների մուտքագրման ծածկագիր

2023JGVJLV

8. Մուտքագրման ամիս, ամսաթիվ
2023-05-30 15:19:47

Հավելված 1.5

ՇԻՆՈՒԹՅՈՒՆՆԵՐԻ ԲՆՈՒԹԱԳԻՐ

Մարզ Գեղարքունիք, համայնք Մարտունի գյուղ Վարդենիկ 3-րդ փողոց 92

Մարզ, համայնք, հասցե

Հ/Հ	Կադաստրային վերամբարձման գոտի	Կադաստրային գոտի	Հասցե	Գրանցումային	Մակերես (քմ)		Հիշողական (մ) բարձրություն	Ծավալ (մ3)	Հատակագծի	Տանիքի նյութ (քմ)				Ավարտվածության աստիճան (քմ)				Շինությունների կառուցման նյութի կամ կառուցվածքի տեսակը									Միջհարկային ծածկի նյութ		Արտաքին հարդարումն ըստ կողմերի				
					Օրինական	Ընթացիկ				Թեղմի	Թեղմի/վառարանի	Սալիկներ	Այլ ցանկացած	Ավարտված	Մինչև 50%	50%-80%	Մինչև 80%	Հիմնադրամների	Իրավաբանական անձանց	Բաց	Տուֆ	Գրանիտե	Մարմար	<հիմք ձգված ոչ բերդ	Սոֆիտ	Այլ, նշել առանձնահատկությունները	Փայտե	Մետաղե	Սվաղված	Զոլատված	Զոլատված	Սոսինգներով	Պոլիմերային ներկերով
1	2	3	4	5	6	7	8	9	10	11	12	13	14	15	16	17	18	19	20	21	22	23	24	25	26	27	28	29	30	31	32	33	34
1	Բնակելի	Կիսանկուղ	կիսանկուղ	1		49.08	2.90	142.33	2010								V									V		V					4
1	Բնակելի	Բնակելի տուն	1	1		127.88	3.00	383.64	2010	V							V				V							V					4

Շինությունների ընդհանուր մակերեսը (քմ)	Այդ թվում	
	Օրինական կառուցված (քմ)	Ինքնակամ կառուցված (քմ)
35	36	37
176.96		176.96

ՀՈՂԱՄԱՍԻ ՀԱՏԱԿԱԳԻԾ

Էջ 1

Սեփականատեր	Աշոտ Ալոյան
անուն ազգանուն	

Մարզ Գեղարքունիք համայնք Մարտունի բնակավայր Վարդենիկ 13 -րդ փողոց 3 հասցե

մարզ. համայնք. հասցե.

հողահատկացման հիմքը

հաստատում եմ 26.05.2023թ.

համայնքի ղեկավար

Հովհաննես Հովեյան

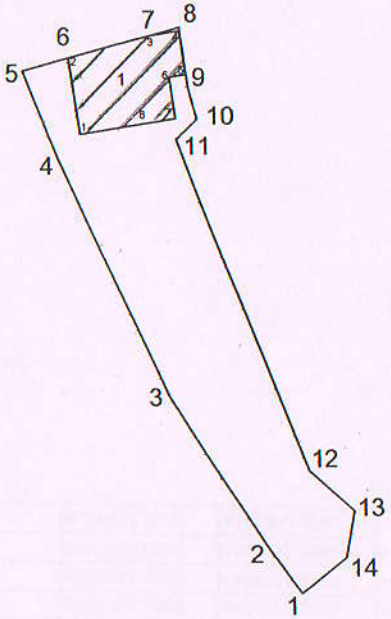

	0.1196
	05-085-0109-0002
Նպատակային նշանակություն	բնակավայրերի
Գործառնական նշանակություն	բնակելի կառուցապատման

Լրացուցիչ նշումներ.

Հողամասի

Շրջադարձային (բեկման) կետեր	Կոորդինատներ X	Կոորդինատներ Y	Գծային չափերը (մ)
1	8537504.4028	4444749.8568	8.02
2	8537499.7747	4444756.4159	25.31
3	8537486.2196	4444777.7942	36.95
4	8537471.0083	4444811.4717	12.92
5	8537466.2573	4444823.4969	6.74
6	8537472.7919	4444825.1800	11.59
7	8537484.0207	4444828.0723	4.32
8	8537488.2046	4444829.1500	8.41

Մասշտաբ 1:1000

Որակավորում ունեցող անձ		Հրաչիկ Թադևոսյան
Որակավորման վկայականի համարը		0352
Ստորագրություն		
Իրավաբանական անձի անվանումը		«Ա.Հ. Հրաչիկ Թադևոսյան»
ՀՎՀՀ		72919327
Ստորագրություն		
ամիս ամսաթիվ	չափագրության	14 05 2023թ
	հատակագծի	26 05 2023թ

ԿՏ

Հողամասի			
Շրջադարձային (բեկման) կետեր	Կոորդինատներ		Գծային չափերը (մ)
	X	Y	
8	8537488.2046	4444829.1500	8.41
9	8537489.3696	4444820.8149	4.51
10	8537490.6216	4444816.4758	4.13
11	8537487.5936	4444813.6558	50.00
12	8537505.6108	4444767.0051	8.47
13	8537511.9019	4444761.3310	6.63
14	8537510.6619	4444754.8089	7.98
1	8537504.4028	4444749.8568	

1. բնակ տուն			
Շրջադարձային (բեկման) կետեր	Կոորդինատներ		Գծային չափերը (մ)
	X	Y	
1	8537474.3653	4444814.6048	10.69
2	8537472.7919	4444825.1800	11.59
3	8537484.0207	4444828.0723	4.16
4	8537488.1431	4444828.6857	6.10
5	8537489.0408	4444822.6521	2.40
6	8537486.6669	4444822.2989	5.80
7	8537487.5205	4444816.5620	4.50
8	8537483.0695	4444815.8998	8.80
1	8537474.3653	4444814.6048	

Մասշտաբ 1:1000		
Որակավորում ունեցող անձ		Հրաչիկ Թադևոսյան
Որակավորման վկայականի համարը		0352
Ստորագրություն		
Իրավաբանական անձի անվանումը		«Ա.Ձ. Հրաչիկ Թադևոսյան»
ՀՎՀՀ		72919327
Ստորագրություն		
ամիս ամսաթիվ	չափագրության	14 05 2023թ
	հատակագծի	26 05 2023թ

ԿՏ

էջ - 3

ՇԻՆՈՒԹՅՈՒՆՆԵՐԻ ՀԱՏԱԿԱԳԻԾ

Ջ.ԵՒ 3

Մարզ Գեղարքունիք համայնք Մարտունի բնակավայր Վարդենիկ 13 -րդ փողոց 3 հասցե

մարզ. համայնք. հասցե.

Սեփականատեր	Աշոտ Դրոյի Ալոյան

1. բնակ տուն 2-րդ հարկ

H=3.30
h=3.00
D=0.45
d=0.45-0.15

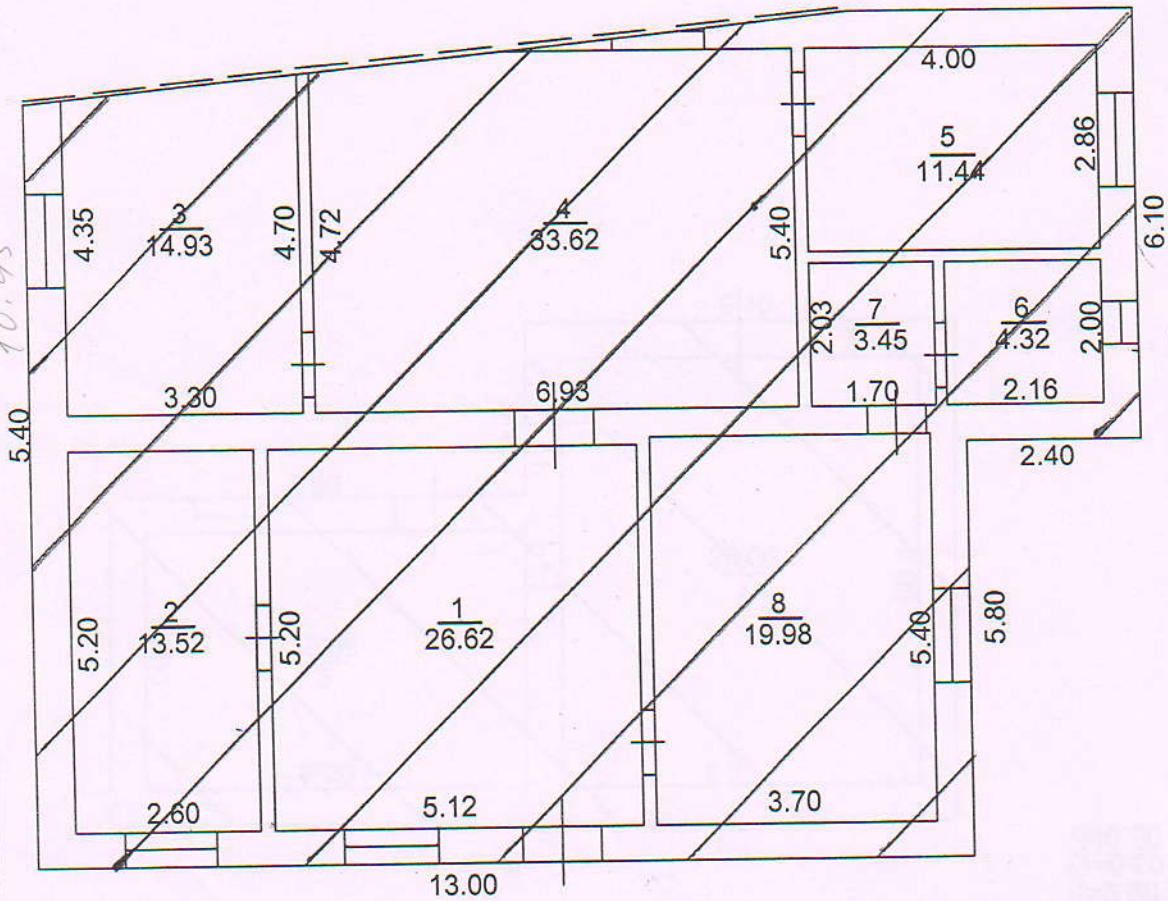

Լրացուցիչ նշումներ.

Մասշտաբ 1:100

Որակավորում ունեցող անձ	Հրաչիկ Թառփոշյան
Որակավորման վկայականի համարը	0352
Ստորագրություն	
Իրավաբանական անձի անվանումը	«Ա.Ջ. Հրաչիկ Թառփոշյան»
ՀԿՀՀ	72919327
Ստորագրություն	

ամիս ամսաթիվ		
	չափագրության	14 05 2023թ
	հատակագծի	26 05 2023թ

էջ - 3

ՇԻՆՈՒԹՅՈՒՆՆԵՐԻ ՀԱՏԱԿԱԳԻԾ

Ջ.Ա 3

Մարզ Գեղարքունիք համայնք Մարտունի բնակավայր Վարդենիկ 13 -րդ փողոց 3 հասցե

մարզ. համայնք. հասցե.

Սեփականատեր	Աշոտ Դրոյի Ալոյան

1. Կիսանկուղ

H=3.20-0.50
h=2.90
D=0.50
d=0.50

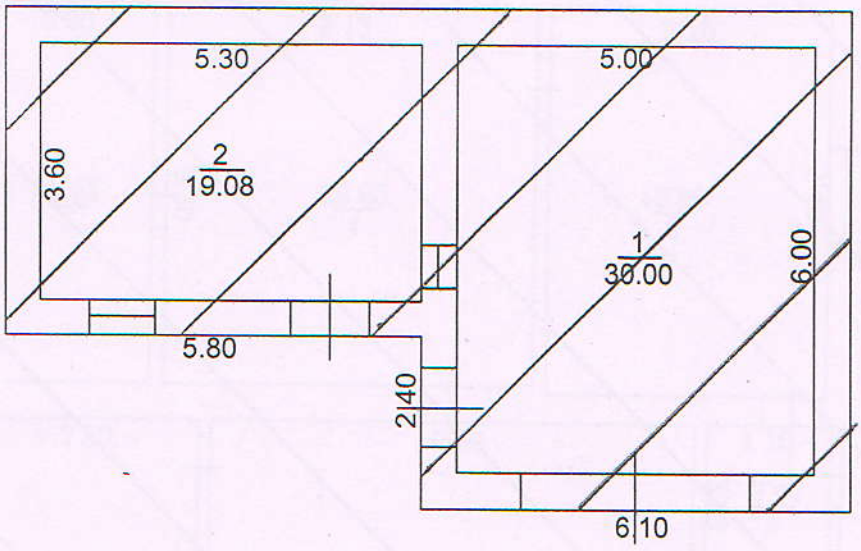

Լրացուցիչ նշումներ.

Մասշտաբ 1:100

Որակավորում ունեցող անձ	Հրաչիկ Թառփոշյան
Որակավորման վկայականի համարը	0352
Ստորագրություն	
Իրավաբանական անձի անվանումը	«Ա.Ձ. Հրաչիկ Թառփոշյան»
ՀՎՀՀ	72919327
Ստորագրություն	

ամիս ամսաթիվ		
	չափագրության	14 05 2023թ
	հատակագծի	26 05 2023թ

Կ.S

Եզրակացություն

Կատարվել է Գեղարքունիքի մարզի Մարտունի համայնքի Վարդենիկ բնակավայրում 05-085-0109-0002 կադաստրային ծածկագիր ունեցող գույքի չափագրում, հերթապահ էլեկտրոնային քարտեզով թիվ 1 շինությունը քանդված է, հողամասի վրա առկա է ինքնակամ շինություն, որը չափագրվել է:

Ա/Ձ Հրաչիկ Թառփոշյան

Որակավորման վկայական N 0352 տրված 30 դեկտեմբեր 2015թ.

24-ոն փող.
25-ոն փող.
3-ոն փող.
12-ոն փող.
ՍՊԱՌՈՒԹՅՈՒՆ ՀԱՄԱՐ ՀԱՅԱՍՏԱՆԻ ՀԱՆՐԱՊԵՏՈՒԹՅԱՆ ՊԵՏԱԿԱՆ ԿԱԴԱՍՏՐԱՅԻՆ ԿԱՌԱՎԱՐՄԱՆ ԵՎ ԳԵՈԴԵԶԻԱՅԻ ԿԵՆՏՐՈՆ
«ՀԱՅԿԱԴԱՍՏՐ» ՊՈԱԿ
ՍՊԱՌՈՒԹՅՈՒՆ ՀԱՅԱՍՏԱՆԻ ՀԱՆՐԱՊԵՏՈՒԹՅԱՆ ՔԱՂԱՔԱՇԻՆՈՒԹՅԱՆ ԵՎ ՏԵՂԱԿԱՆ ԻՆՔՆԱԿԱՌԱՎԱՐՄԱՆ ՊԵՏԱԿԱՆ ԾԱՌԱՅՈՒԹՅՈՒՆ
«ՍԵՎԱՆԻ ՏԵՂԱԿԱՆ ԻՆՔՆԱԿԱՌԱՎԱՐՄԱՆ ԲԱԺՆԻՆ» ՊՈԱԿ
ՍՊԱՌՈՒԹՅՈՒՆ ՀԱՅԱՍՏԱՆԻ ՀԱՆՐԱՊԵՏՈՒԹՅԱՆ ԷՆԵՐԳԵՏԻԿԱՅԻ ՊԵՏԱԿԱՆ ԿԱՐԳԱՎՈՐՄԱՆ ԵՎ ՀՍԿ ՎԱՐՉՈՒԹՅՈՒՆ
ՀԱՅԱՍՏԱՆԻ ՀԱՆՐԱՊԵՏՈՒԹՅԱՆ ՔԱՂԱՔԱՇԻՆՈՒԹՅԱՆ ԵՎ ՏԵՂԱԿԱՆ ԻՆՔՆԱԿԱՌԱՎԱՐՄԱՆ ՊԵՏԱԿԱՆ ԾԱՌԱՅՈՒԹՅՈՒՆ
«ՍԵՎԱՆԻ ՏԵՂԱԿԱՆ ԻՆՔՆԱԿԱՌԱՎԱՐՄԱՆ ԲԱԺՆԻՆ» ՊՈԱԿ
ՀՀ ՔԱՂԱՔԱՇԻՆՈՒԹՅԱՆ ԵՎ ՏԵՂԱԿԱՆ ԻՆՔՆԱԿԱՌԱՎԱՐՄԱՆ ՆԱԽԱՐԱՐՈՒԹՅՈՒՆ
ՀՀ

Հայտարարություն

Ես՝ Հրաչիկը հանձնաժողովի անդամ եմ ներգրավված
Աշոտ Յուրի Աղայանի գործով հանցանքի հետքերի
ուսումնասիրման գործով երբեք կապված չեմ եղել նրա հետ հանցանք գործելու համար:

Հրաչիկ Հրաչիկ

հանձ. թիվ 00775863 15.06.2023թ.

Հանձնաժողովի քարտուղար

077 16 30 55

ՀԱՅԱՍՏԱՆԻ ՀԱՆՐԱՊԵՏՈՒԹՅՈՒՆ

ՎԿԱՅԱԿԱՆ

ԱՆՇԱՐԺ ԳՈՒՅՔԻ ՆԿԱՏՄԱՄԲ ԻՐԱՎՈՒՆՔՆԵՐԻ ՊԵՏԱԿԱՆ ԳՐԱՆՑՄԱՆ

Կադաստրի կոմիտե

Սույն վկայականով հաստատվում է 9 հունիսի 2023 թվականին գույքի նկատմամբ իրավունքների պետական գրանցման միասնական մատյանում կատարված անշարժ գույքի նկատմամբ իրավունքի պետական գրանցումը հետևյալ տվյալներով.

1. ԳՐԱՆՑՎԱԾ ԻՐԱՎՈՒՆՔԻ ՍՈՒԲՅԵԿՏ(ՆԵՐ)

ԱՇՈՏ ԱԼՈՅԱՆ ԴՐՈՅԻ, ՍՈՆՅԱ ԱԼՈՅԱՆ ԱՎԵՏԻՔԻ, ԱՐՏՅՈՄԻԿ ԱԼՈՅԱՆ ԱՇՈՏԻ, ԱՆԺԵԼԱ ԱԲՐՈՅԱՆ ԱՇՈՏԻ

2. ԱՆՇԱՐԺ ԳՈՒՅՔԻ ԳՏՆՎԵԼՈՒ ՎԱՅՐԸ ԵՎ ԱՆՎԱՆՈՒՄԸ

Մարզ Գեղարքունիք, համայնք Մարտունի գյուղ Վարդենիկ 13-րդ փողոց 3 բնակելի տուն

3. ԳՐԱՆՑՄԱՆ ՀԱՄԱՐ ՀԻՄՔ ՀԱՆԴԻՍԱՑԱԾ ՓԱՍՏԱԹՂԹԵՐԸ

Վարդենիկի տնտեսությունների թիվ 10 գիրք, գրանցման N 964

4. ՀՈՂԱՄԱՍԻ ԲՆՈՒԹԱԳՐԵՐԸ

Կադաստրային ծածկագիրը՝ 05-085-0109-0002
Մակերեսի չափը (հա)՝ 0.1197
Նպատակային նշանակությունը՝ բնակավայրերի
Գործառնական նշանակությունը կամ հողատեսքը՝ Բնակելի կառուցապատման
Գրանցված իրավունքի տեսակը՝ ԸՆԴՀԱՆՈՒՐ ՀԱՄԱՏԵՂ ՍԵՓԱԿԱՆՈՒԹՅՈՒՆ

ՎԿԱՅԱԿԱՆ N 09062023-05-0042, գաղտնաբառ՝ XAABPJNRAEBN

Փաստաթղթի իսկությունը և վավերականությունը կարող է ստուգվել Կադաստրի կոմիտեի www.e-cadastre.am կայքէջի միջոցով

5. ՇԻՆՈՒԹՅՈՒՆՆԵՐԻ ԲՆՈՒԹԱԳՐԵՐԸ

1) Նպատակային նշանակությունը՝ բնակելի

2) Բնութագրերը ըստ առանձին շինությունների՝

Հ/Հ	Կադաստրային ծածկագիր	Տեսակ	Մակերես	Գրանցված իրավունքի տեսակ
1	05-085-0109-0002-001	Բնակելի տուն	38.7 քմ	ԸՆԴՀԱՆՈՒՐ ՀԱՄԱՏԵՂ ՍԵՓԱԿԱՆՈՒԹՅՈՒՆ

Լրացուցիչ նշումներ և տեղեկություններ

Գույքի նկատմամբ իրավունքի պետական գրանցում կատարվել է 26/08/2002 թ-ին, սեփականության իրավունքի գրանցման վկայական 899922 : 09/06/2023 թ-ին տրամադրվել է նոր վկայական :

Գրանցումը իրականացնող պաշտոնատար անձի անունը, ազգանունը՝ ԱՐՏԱԿ ՄԵԼԻՔՅԱՆ

Զբաղեցրած պաշտոնը՝ Անշարժ գույքի գրանցման միասնական ստորաբաժանման անշարժ գույքի ավագ ռեգիստր

ՎԿԱՅԱԿԱՆ N 09062023-05-0042, գաղտնաբառ՝ XAABPJNRAEBN

Փաստաթղթի իսկությունը և վավերականությունը կարող է ստուգվել Կադաստրի կոմիտեի www.e-cadastre.am կայքէջի միջոցով

Կադաստրի կոմիտե

ՀԱՅԱՍՏԱՆԻ ՀԱՆՐԱՊԵՏՈՒԹՅՈՒՆ REPUBLIC OF ARMENIA

ԱԶԳԱՆՈՒՆԸ
ԱԼՈՅԱՆ

ՍԵՌԸ
Ի

ԱՆՈՒՆԸ
ՍՈՆՅԱ ԱՎԵՏԻՔԻ

ՔԱՂԱՔԱՑԻՈՒԹՅՈՒՆԸ ՀԱՅԱՍՏԱՆԻ ՀԱՆՐԱՊԵՏՈՒԹՅՈՒՆ

ԾՆՎԵԼ Է
28.10.1955

ԾՆՆԴԱՎԱՅՐԸ
ՀԱՅԱՍՏԱՆԻ ՀԱՆՐԱՊԵՏՈՒԹՅՈՒՆ

ՏՐՎԵԼ Է
12.01.2021

ՎԱՎԵՐԱԿԱՆ Է ՄԻՆՉԵՎ
12.01.2031

ՈՒՄ ԿՈՂՄԻՑ
043

ԱՆՁՆԱԳՐԻ ՏԻՐՈՋ ՍՏՈՐԱԳՐՈՒԹՅՈՒՆԸ /SIGNATURE OF HOLDER

ՀԱՅԱՍՏԱՆԻ ՀԱՆՐԱՊԵՏՈՒԹՅՈՒՆ REPUBLIC OF ARMENIA

PASSPORT

TYPE
P

COUNTRY CODE
ARM

PASSPORT No.
AT0628010

SURNAME(S)
ALOYAN

NAME
SONYA

NATIONALITY REPUBLIC OF ARMENIA

DATE OF BIRTH
28 OCT 1955

PERSONAL No.

SEX
F

PLACE OF BIRTH
REPUBLIC OF ARMENIA

DATE OF ISSUE
12 JAN 2021

DATE OF EXPIRY
12 JAN 2031

AUTHORITY
043

P<ARMALOYAN<<SONYA<<<<<<<<<<<<<<<<<<<<<<<<<<<<<<
AT0628010 6ARM5510285F3101126<<<<<<<<<<<<<<<08

ՀԱՅԱՍՏԱՆԻ ՀԱՆՐԱՊԵՏՈՒԹՅՈՒՆ REPUBLIC OF ARMENIA

ԱԶԳԱՆՈՒՆԸ
ԱԼՈՅԱՆ

ՍԵՌԸ
Ա

ԱՆՈՒՆԸ
ԱՐՏՅՈՄԻԿ ԱՇՈՏԻ

ՔԱՂԱՔԱՑԻՈՒԹՅՈՒՆԸ ՀԱՅԱՍՏԱՆԻ ՀԱՆՐԱՊԵՏՈՒԹՅՈՒՆ

ԾՆՎԵԼ Է
10.09.1979

ԾՆՆԴԱՎԱՅՐԸ
ՀԱՅԱՍՏԱՆԻ ՀԱՆՐԱՊԵՏՈՒԹՅՈՒՆ

ՏՐՎԵԼ Է
12.01.2021

ՎԱՎԵՐԱԿԱՆ Է ՄԻՆՉԵՎ
12.01.2031

ՈՒՄ ԿՈՂՄԻՑ
043

ԱՆՁՆԱԳՐԻ ՏԻՐՈՋ ՍՏՈՐԱԳՐՈՒԹՅՈՒՆԸ /SIGNATURE OF HOLDER

ՀԱՅԱՍՏԱՆԻ ՀԱՆՐԱՊԵՏՈՒԹՅՈՒՆ REPUBLIC OF ARMENIA

PASSPORT

TYPE
P

COUNTRY CODE
ARM

PASSPORT No.
AT0628046

SURNAME(S)
ALOYAN

NAME
ARTYOMIK

NATIONALITY REPUBLIC OF ARMENIA

DATE OF BIRTH
10 SEP 1979

PERSONAL No.

SEX
M

PLACE OF BIRTH
REPUBLIC OF ARMENIA

DATE OF ISSUE
12 JAN 2021

DATE OF EXPIRY
12 JAN 2031

AUTHORITY
043

P<ARMALOYAN<<ARTYOMIK<<<<<<<<<<<<<<<<<<<<<<<<<<
AT06280461ARM7909102M3101126<<<<<<<<<<<<<<<02

4

ԱՆՁՆԱԳԻՐԸ ՕՏԱՐԵՐԿՐՅԱ
ՊԵՏՈՒԹՅՈՒՆՆԵՐՈՒՄ
ՎԱՎԵՐԱԿԱՆ Է ՄԻՆՉԵՎ.

THIS PASSPORT IS VALID FOR FOREIGN
COUNTRIES UNTIL

10.04.2026

5

ՆՇՈՒՄՆԵՐ OBSERVATIONS

Հաշվառվել է Մոսկվայի
Ջերմուկի ՊՀ
«20» 02 1997 թ.

4

ԱՆՁՆԱԳԻՐԸ ՕՏԱՐԵՐԿՐՅԱ
ՊԵՏՈՒԹՅՈՒՆՆԵՐՈՒՄ
ՎԱՎԵՐԱԿԱՆ Է ՄԻՆՉԵՎ.

THIS PASSPORT IS VALID FOR FOREIGN
COUNTRIES UNTIL

ՆՇՈՒՄՆԵՐ OBSERVATIONS

Հաշվառվել է Մոսկվայի
Ջերմուկի ՊՀ
«17» 03 1982 թ.

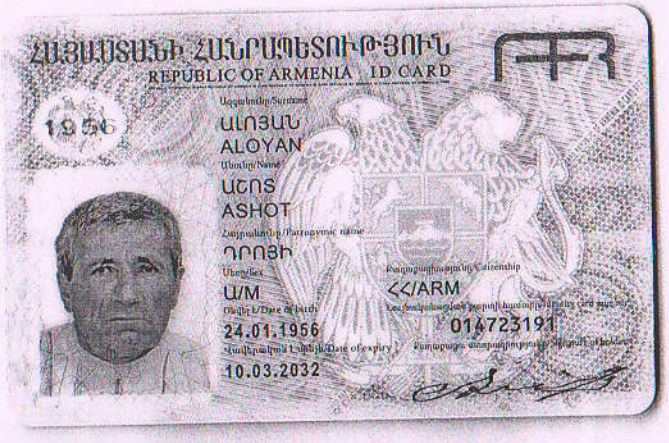

ՀԱՅԱՍՏԱՆԻ ՀԱՆՐԱՊԵՏՈՒԹՅՈՒՆ
REPUBLIC OF ARMENIA ID CARD

1956

Անուն/Surname
ԱԼՈՅԱՆ
ALOYAN

Անուն/Name
ԱՇՈՏ
ASHOT

Հայրանուն/Patronymic name
ԴՐՈՅԻ

Սեռ/Sex
Ա/M

Քաղաքացիություն/Citizenship
<<ARM

Ծննդ.թ./Date of birth
24.01.1956

Անձագրի համարը/Identity card number
014723191

Վավերության ժամկետ/Date of expiry
10.03.2032

Տարեդարձի ամսաթիվ/Birthday

ՀԱՅԱՍՏԱՆԻ ՀԱՆՐԱՊԵՏՈՒԹՅՈՒՆ REPUBLIC OF ARMENIA

ԱԶԳԱՆՈՒՆԸ
ԱԲՐՈՅԱՆ

ՍԵՌԸ
Ի

ԱՆՈՒՆԸ
ԱՆԺԵԼԱ ԱՇՈՏԻ

ՔԱՂԱՔԱՑԻՈՒԹՅՈՒՆԸ ՀԱՅԱՍՏԱՆԻ ՀԱՆՐԱՊԵՏՈՒԹՅՈՒՆ

ԾՆՎԵԼ Է
16.02.1978

ԾՆՆԴԵՍԱՅՐԸ
ՀԱՅԱՍՏԱՆԻ ՀԱՆՐԱՊԵՏՈՒԹՅՈՒՆ

ՏՐՎԵԼ Է
22.03.2017

ՎԱՎԵՐԱՍԱՆ Է ՄԻՆՉԵՎ
22.03.2027

ՈՒՄ ԿՈՂՄԻՑ
043

ԱՆՁՆԱԳՐԻ ՏԻՐՈՋ ՍՏՈՐԱԳՐՈՒԹՅՈՒՆԸ/SIGNATURE OF HOLDER

ՀԱՅԱՍՏԱՆԻ ՀԱՆՐԱՊԵՏՈՒԹՅՈՒՆ REPUBLIC OF ARMENIA

PASSPORT

TYPE
P

COUNTRY CODE
ARM

PASSPORT No.
AR0230523

SURNAME(S)
ABROYAN

NAME
ANZHELA

NATIONALITY REPUBLIC OF ARMENIA

DATE OF BIRTH
16 FEB 1978

PERSONAL No.

SEX
F

PLACE OF BIRTH
REPUBLIC OF ARMENIA

DATE OF ISSUE
22 MAR 2017

DATE OF EXPIRY
22 MAR 2027

AUTHORITY
043

P<ARMABROYAN<<ANZHELA<<<<<<<<<<<<<<<<<<<<<<<<

AR02305238ARM7802166F2703224<<<<<<<<<<<<<<<08

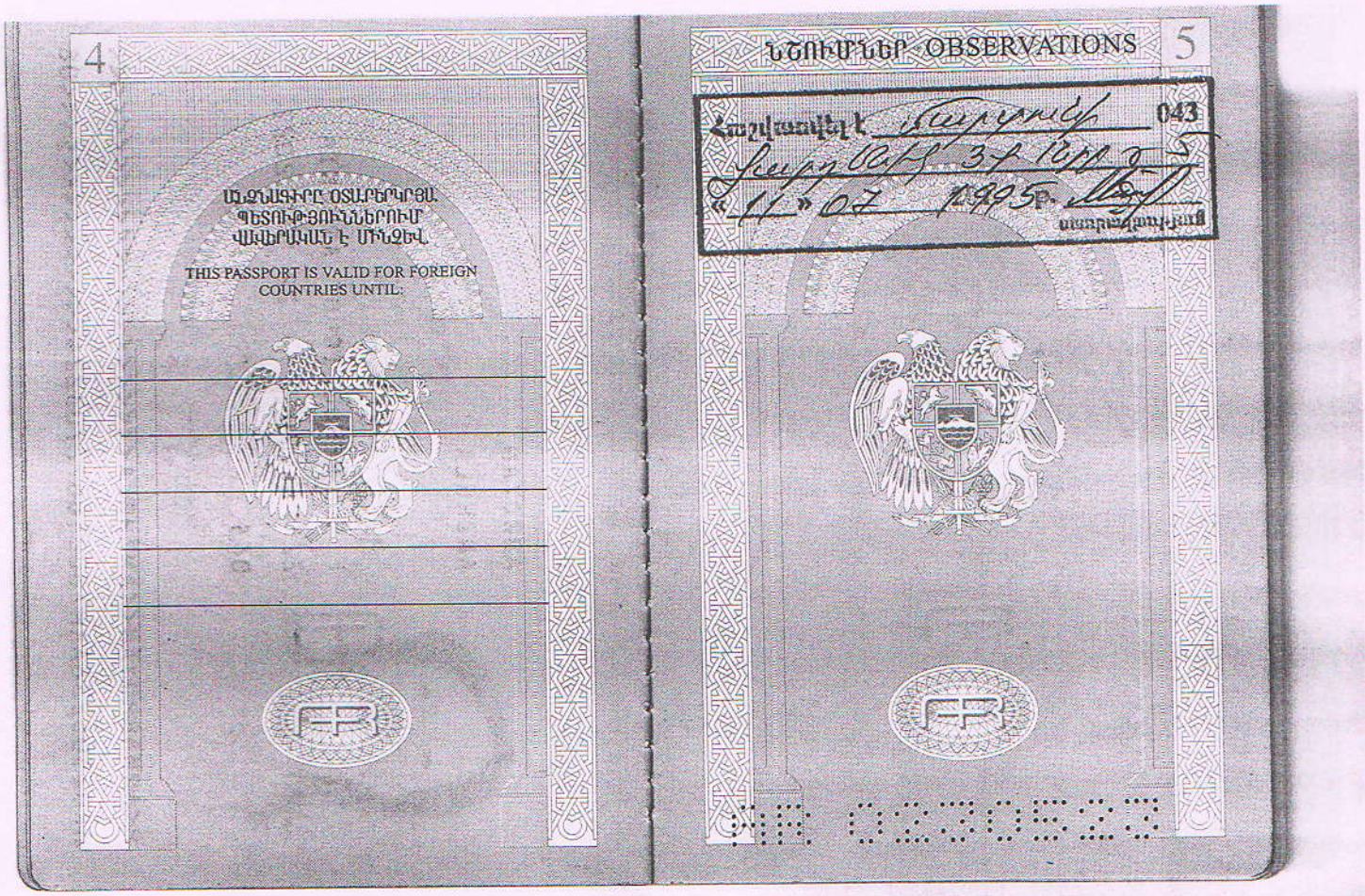

4

ԱՆՁՆԱԳԻՐԸ ՕՏԱՐԵՐԿՐՅԱ
ՊԵՏՈՒԹՅՈՒՆՆԵՐՈՒՄ
ՎԱՎԵՐԱԿԱՆ Է ՄԻՆՉԵՎ.

THIS PASSPORT IS VALID FOR FOREIGN
COUNTRIES UNTIL:

ՆՇՈՒՄՆԵՐ OBSERVATIONS 5

043

«17» 07 1995 թ.

ՀԱՅԱՍՏԱՆԻ ՀԱՆՐԱՊԵՏՈՒԹՅՈՒՆ
ARMENIA

ՀԱՅԱՍՏԱՆԻ ՀԱՆՐԱՊԵՏՈՒԹՅՈՒՆ
ARMENIA

043

10.03.2022

3401560395

ՀԱՅ
ARMENIAN

I<ARM0147231910<<<<<<<<<<<<<<<
5601240M3203101ARM<<<<<<<<<<<2
ALOYAN<<ASHOT<<<<<<<<<<<<<<<<